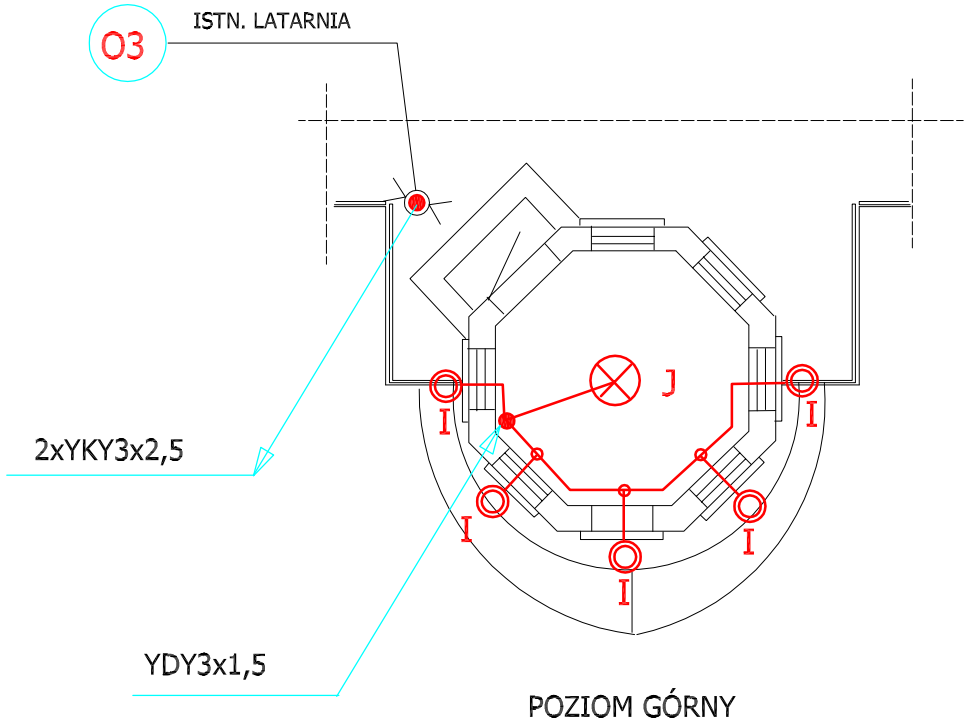

POZIOM GÓRNY

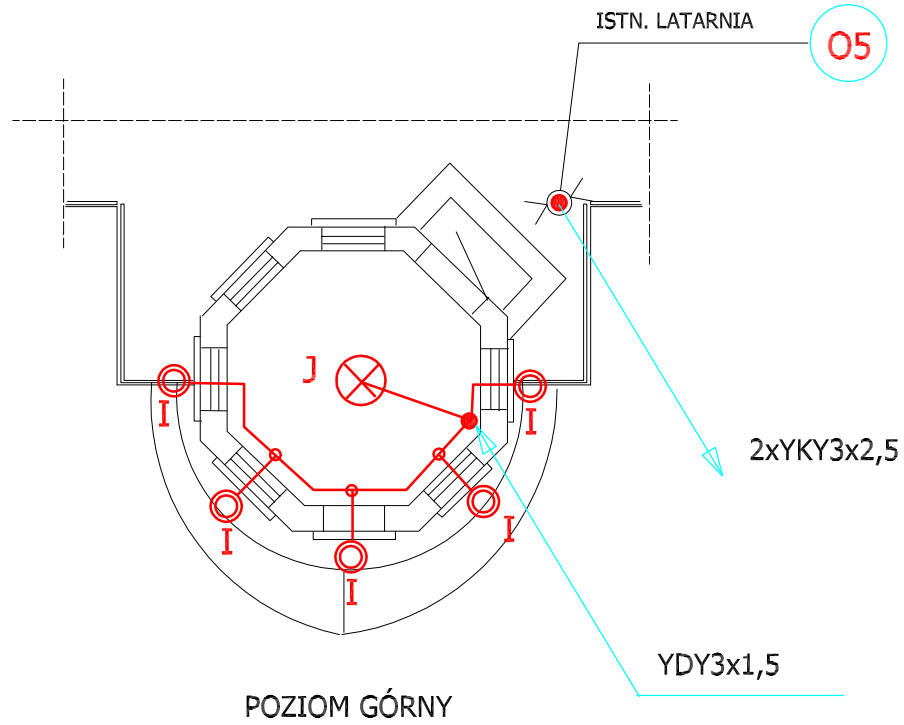

POZIOM GÓRNY

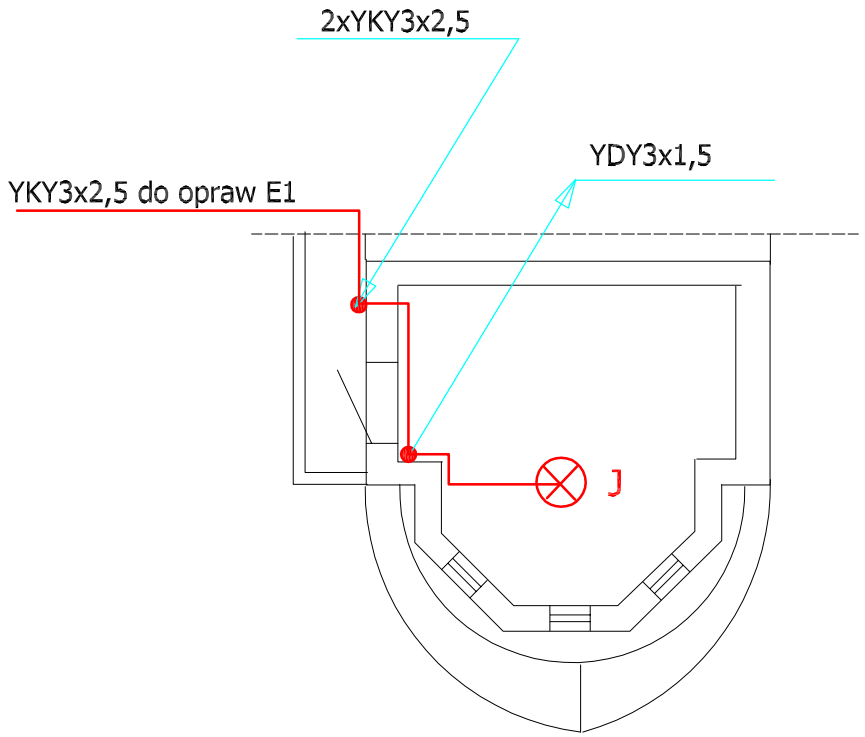

POZIOM DOLNY

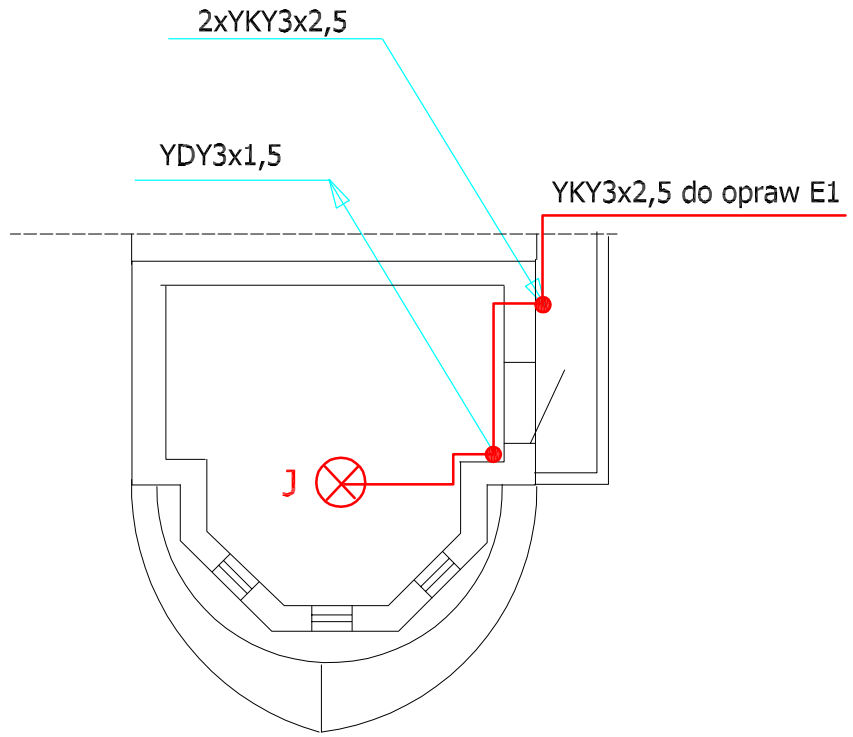

POZIOM DOLNY

INSTALACJE W WEWNĘTRZNE WYKONAĆ PRZEWODEM YDY3x1,5 W LISTWACH INSTALACYJNYCH PCV

LEGENDA : PATRZ RYS 1

OBIEKT:	Most Długi		DATA: SIERPIEŃ 2006	
ADRES:	Szczecin			
TEMAT:	Oświetlenie iluminacyjne mostu		BRANŻA: ELEKTRYCZNA	
FAZA:	PROJEKT BUDOWLANY			
TREŚĆ RYSUNKU:	PLAN INSTALACJI - WIEŻYCZKI MOSTU		SKALA: 1:100	NR RYS.: 4
PROJEKTOWAŁ:	inż. Tadeusz Cichoń	272/Sz/84		
OPRACOWAŁ:	mgr inż. Sebastian Krawiec			
SPRAWDZIŁ:	mgr inż. Władysław Spychalski	86/Sz/78		